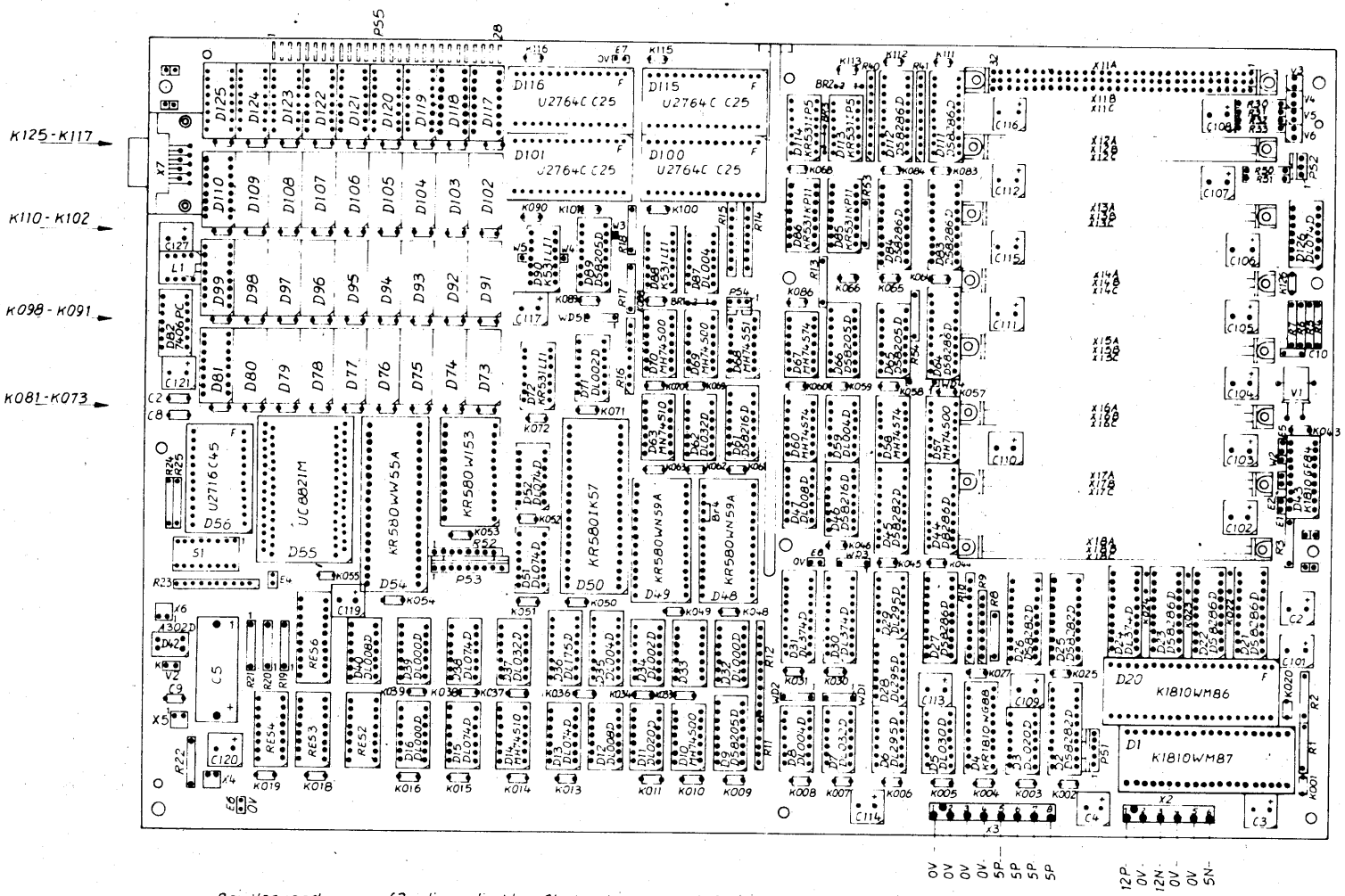

Bei Verwendung von 62poligen direkten Steckverbindern auf Position X17 und X18 bleiben die Steckerpunkte 32 frei

F... Schaltkreis auf Fassung

V3... V6 K ≙ K

K V2 ≙ K

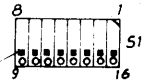

Schaltschieber in Stellung EIN

Hinweis zur Bestückung von D43:

E1 nur bei Einsatz von Schaltkreistyp 8284A bestucken 8284

Od AZ	93EC 00078 Mitteilung	12.1.89 Datum	Name	Halbzeug Werkstoff: 3. Iteration	zul. Abw. für Maße ohne Toleranzang
				Benennung: 401.2 Belegungsplan Systemplatine EC 1834	Maßstab: Bl. A-1 Bl. 1
	Datum	Name			Masse
Bearb.				Zeichnungs-Nr.: 1.13.120030.0/09	
Konstr.					
Technol.				Ers. für	Ers. durch
Stand.					

ie Systemplatine verfügt über acht indirekte 96polige Steckverbinder 1.1 - X1.8 (Typ EBS-60 4007, Bauform B) für universelle bzw. pezielle Steckeinheitenadapter. Eine Bestückungsvariante mit zwei irekten (Steckplatz X1.7 und X1.8) und sechs indirekten Steckverbinern ist möglich.

er Anschluß von externen E/A-Einrichtungen erfolgt über Steckverinder der Adapterkarten, die an der Rückwand der Systemeinheit ugänglich sind (vgl. Abbildung 2.4).

uf der Systemplatine befinden sich die Schalter S1. Es handelt sich acht voneinander unabhängige DIL-Schalter, deren Einstellung rogrammgesteuert gelesen werden kann (vgl. Abbildung 2.5). Die Schalrstellungen dienen der Information der Systemsoftware über installerte Komponenten, zum Beispiel Speicherausstattung, Monitortyp, zahl der Floppy-Disk-Laufwerke usw.

lgende Positionszuordnung der DIL-Schalter (S1) ist festgelegt:

halterposition		Funktion
1.1	(PA0)	IPL von Diskette (Urladen)
.2	(PA1)	Arithmetikprozessor installiert
.3	(PA2)	RAM-Speicher der Systemplatine
.4	(PA3)	RAM-Speicher der Erweiterung (RAM-Adapter)
.5/.6	(PA4/5)	Auswahl der installierten Monitortypen
.7/.8	(PA6/7)	Anzahl der Diskettenlaufwerke

Schalter S1.3 - S1.8 (PA2 - PA7) werden entsprechend den Darstelgen in Abbildung 2.6 eingestellt.

Systemplatine kann in sieben funktionelle Bereiche unterteilt

ssorsystem
tikprozessor
ung und Timer
system
system
Ausgabesystem.

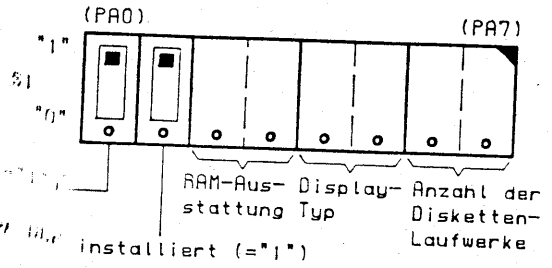

rung der Systemplatine

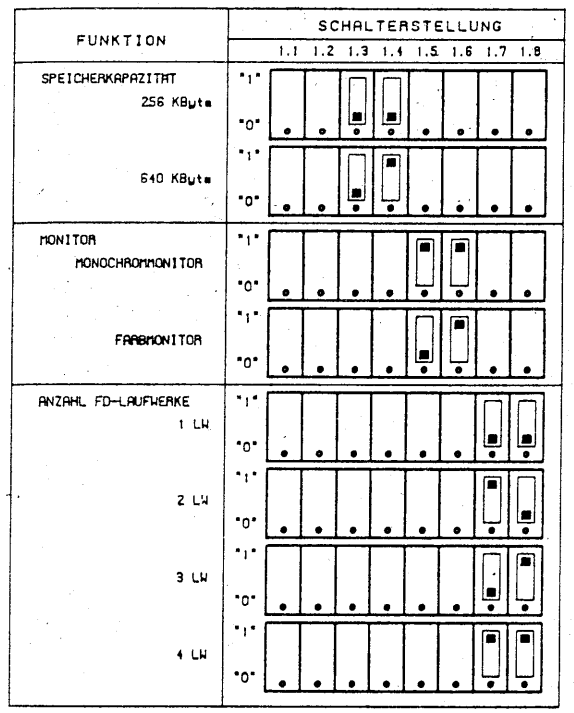

Abbildung 2.6
Bedeutung der Schalterstellungen S1.3 - S1.8

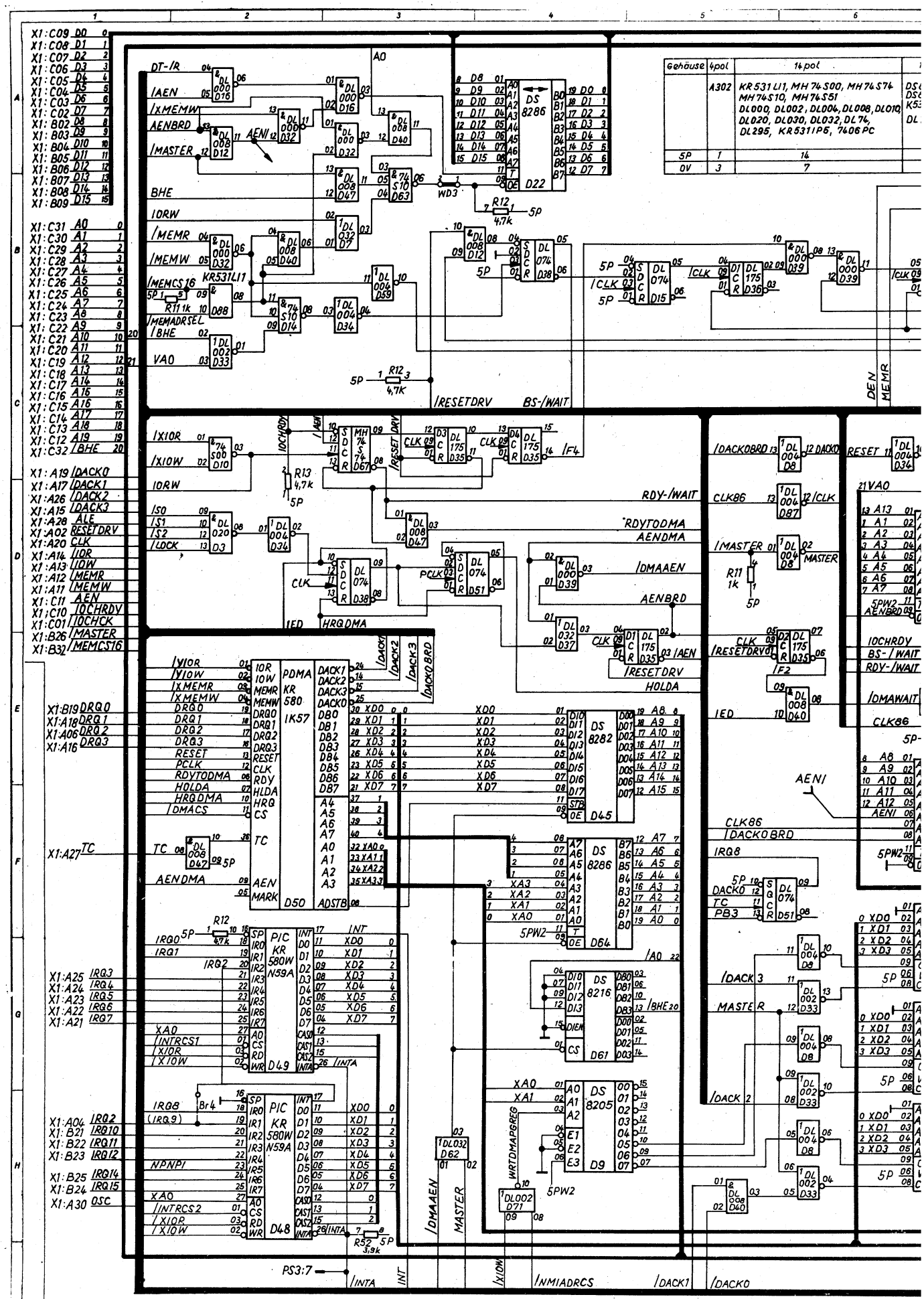
Gehäuse 4pol 14pol
A302 KR531LI1, MH74S00, MH74S74 MH74S10, MH74S51 DL000, DL002, DL004, DL008, DL010 DL020, DL030, DL032, DL74, DL295, KR531IP6, 7406PC
5P 1 14
0V 3 7
DS 8286 D22
DS 8282 D45
DS 8286 D64
DS 8216 D61
DS 8205 D9
PDMA KR 580 IK57 D50
PIC KR 580W N59A D49
PIC KR 580W N59A D48
/RESETDRV
BS-/WAIT
RDY-/WAIT
RDYTODMA
AENDMA
/DMAAEN
AENBRD
HRQDMA
HOLDA
/RESETDRV
/DACKOBRD
/DACK0
/DACK1
/DACK2
/DACK3
/INTA
/NMIADRCS
PS3:7
/IOW
/IOR
MASTER
WRTDMAPGREG
5PW2

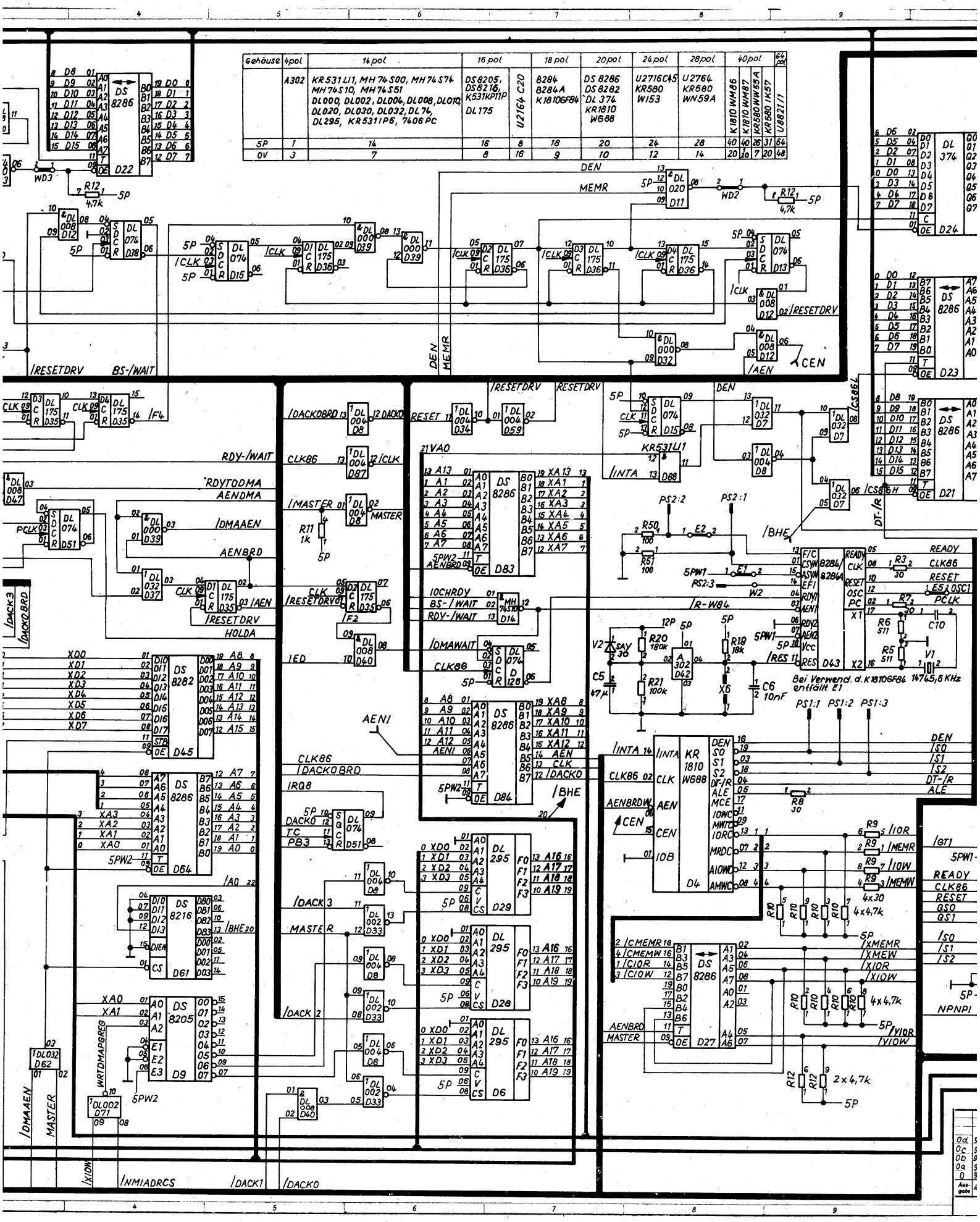
Gehäuse | 4pol | 14pol | 16pol | 18pol | 20pol | 24pol | 28pol | 40pol | 64pol
A302 | KR531LI1, MH74S00, MH74S74, MH74S10, MH74S51, DL000, DL002, DL004, DL008, DL010, DL020, DL030, DL032, DL74, DL295, KR531IP6, 7406PC | DS8205, DS8216, K531KP11P, DL175 | U2164C20 | 8284, 8284A, K1810GF84 | DS8286, DS8282, DL374, KR1810 W688 | U2716C45, KR580 W153 | U2764, KR580 WN59A | K1810WM86, K1810WM87, KR580WW55A, KR580IK57 | U882111
5P | 1 | 14 | 16 | 8 | 18 | 20 | 24 | 28 | 40 | 64
0V | 3 | 7 | 8 | 16 | 9 | 10 | 12 | 14 | 20 | 20
DS 8286
DL 374
DS 8282
DS 8216
DS 8205
DL 295
KR 1810 W688
8284/8284A
KR531LI1
Bei Verwend. d. K1810GF84 entfällt E1
14745,6 KHz
DEN
MEMR
/RESETDRV
BS-/WAIT
RDY-/WAIT
RDYTODMA
AENDMA
/DMAAEN
AENBRD
HOLDA
/DACKOBRD
CLK86
/MASTER
/IED
/IRQ8
/DACK3
/DACK2
/DACK1
/DACK0
/NMIADRCS
/XIOW
/XIOR
/XMEMR
/XMEW
/MEMR
/MEMW
/IOW
/IOR
/INTA
/BHE
/R-W84
/CS86
/CS8
DT-/R
ALE
READY
RESET
PCLK
NPNPI

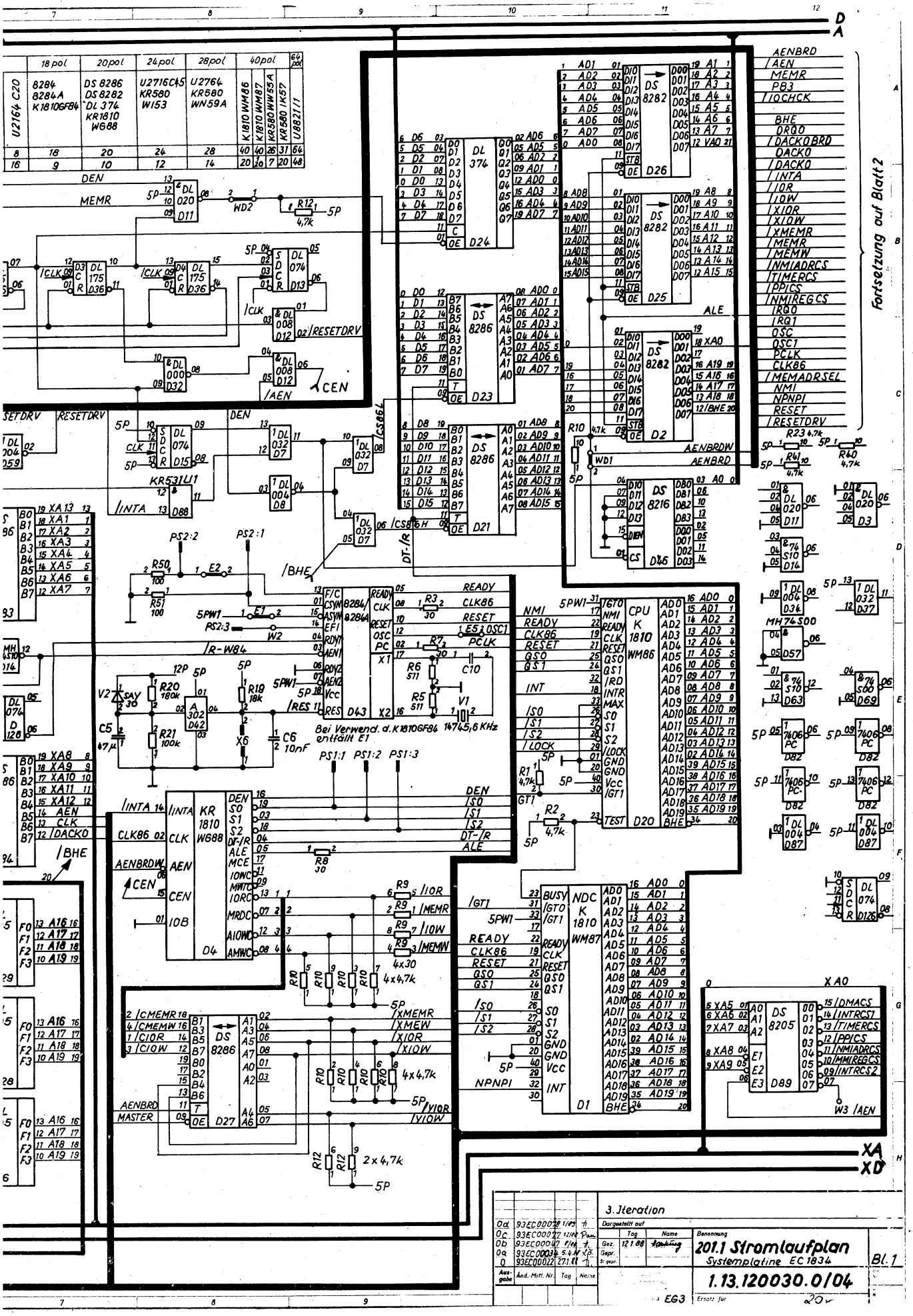
Fortsetzung auf Blatt 2
Bei Verwend. d. K 1810 GF84 entfällt E1
14745,6 KHz
3. Iteration
201.1 Stromlaufplan
Systemplatine EC 1834
1.13.120030.0/04
Bl. 1

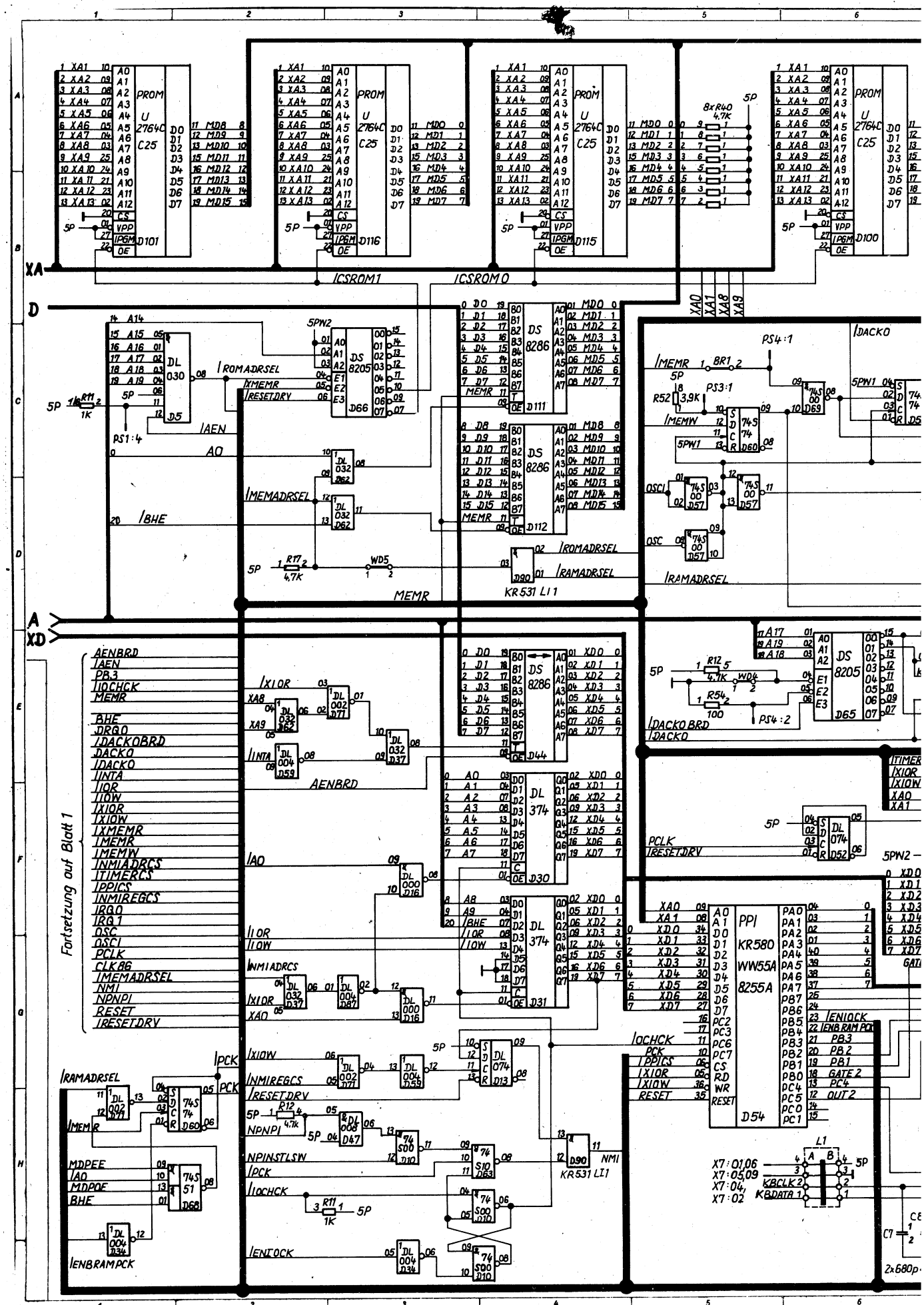
PROM U 2764C C25 D101
PROM U 2764C C25 D116
PROM U 2764C C25 D115
PROM U 2764C C25 D100
8xR40 4,7K
XA
D
A
XD
/CSROM1
/CSROM0
DL 030 D5
DS 8205 D66
DS 8286 D111
DS 8286 D112
DS 8286 D44
DS 8205 D65
DL 374 D30
DL 374 D31
KR 531 LI1
PPI KR580 WW55A 8255A D54
/ROMADRSEL
/RAMADRSEL
/MEMADRSEL
/DACKO
/DACKOBRD
/IOCHCK
/ENIOCK
/ENBRAMPCK
Fortsetzung auf Blatt 1
AENBRD
/AEN
PB3
/IOCHCK
MEMR
BHE
DRQ0
/DACKOBRD
/DACKO
/INTA
/IOR
/IOW
/IXIOR
/IXIOW
/IXMEMR
/IMEMR
/IMEMW
/NMIADRCS
/TIMERCS
/PPICS
/NMIREGCS
/RQ0
/RQ1
OSC
OSCI
PCLK
CLK86
/MEMADRSEL
NMI
NPNPI
RESET
/RESETDRV
/PCK
/RAMADRSEL
/MEMR
MDPEE
/AO
MDPOE
BHE
/ENBRAMPCK
/ENIOCK
/IOCHCK
/IXIOR
/IXIOW
/NMIREGCS
/RESETDRV
NPNPI
NPINSTLSW
/PCK
/IOCHCK
/ENIOCK
NMI
KR531 LI1
X7:01,06
X7:05,09
X7:04
X7:02
KBCLK 2
KBDATA 1
C7
2x680p

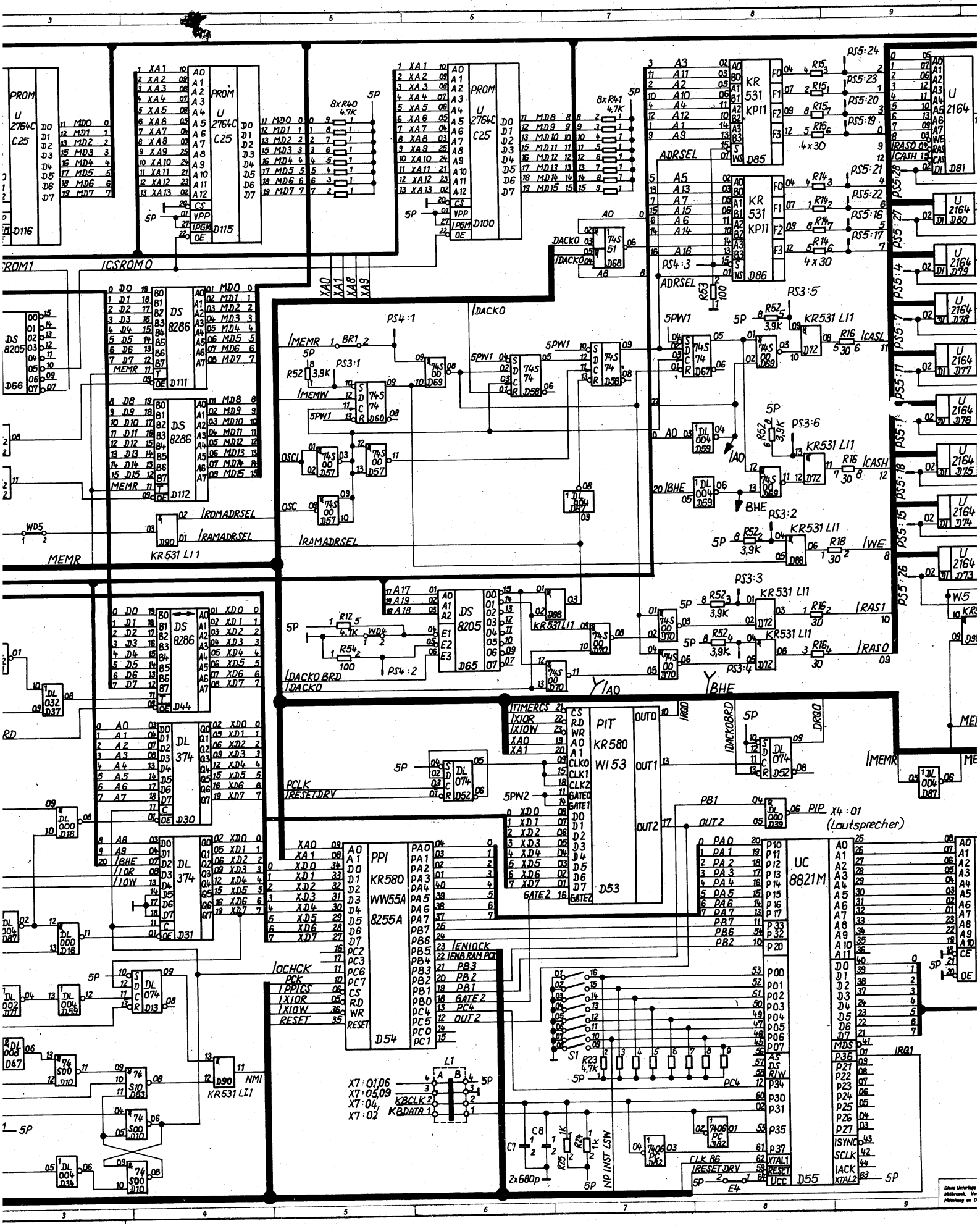
PROM U 27640 C25 D116
PROM U 27640 C25 D115
PROM U 27640 C25 D100
8xR40 4,7K
8xR41 4,7K
KR 531 KP11 D85
KR 531 KP11 D86
U 2164 D81
U 2164 D80
U 2164 D79
U 2164 D78
U 2164 D77
U 2164 D76
U 2164 D75
U 2164 D74
U 2164 D73
DS 8205 D66
DS 8286 D111
DS 8286 D112
DS 8286 D44
DS 8205 D65
DL 374 D30
DL 374 D31
PPI KR580 WW55A 8255A D54
PIT KR580 WI53 D53
UC 8821M D55
KR531 LI1
ADRSEL
/CSROM0
/CSROM1
/MEMR
/MEMW
/ROMADRSEL
/RAMADRSEL
/DACKO
/DACKO BRD
/IAO
/IBHE
/WE
/CASH
/CASL
/RAS1
/RAS0
/IRQ1
/NMI
/IOCHCK
/IOR
/IOW
/RESET
/RESET DRV
/TIMERCS
PCLK
X4:01 (Lautsprecher)
X7:01,06
X7:05,09
X7:04
X7:02
KBCLK 2
KBDATA 1
NP INST LSW
CLK 86
2x680p

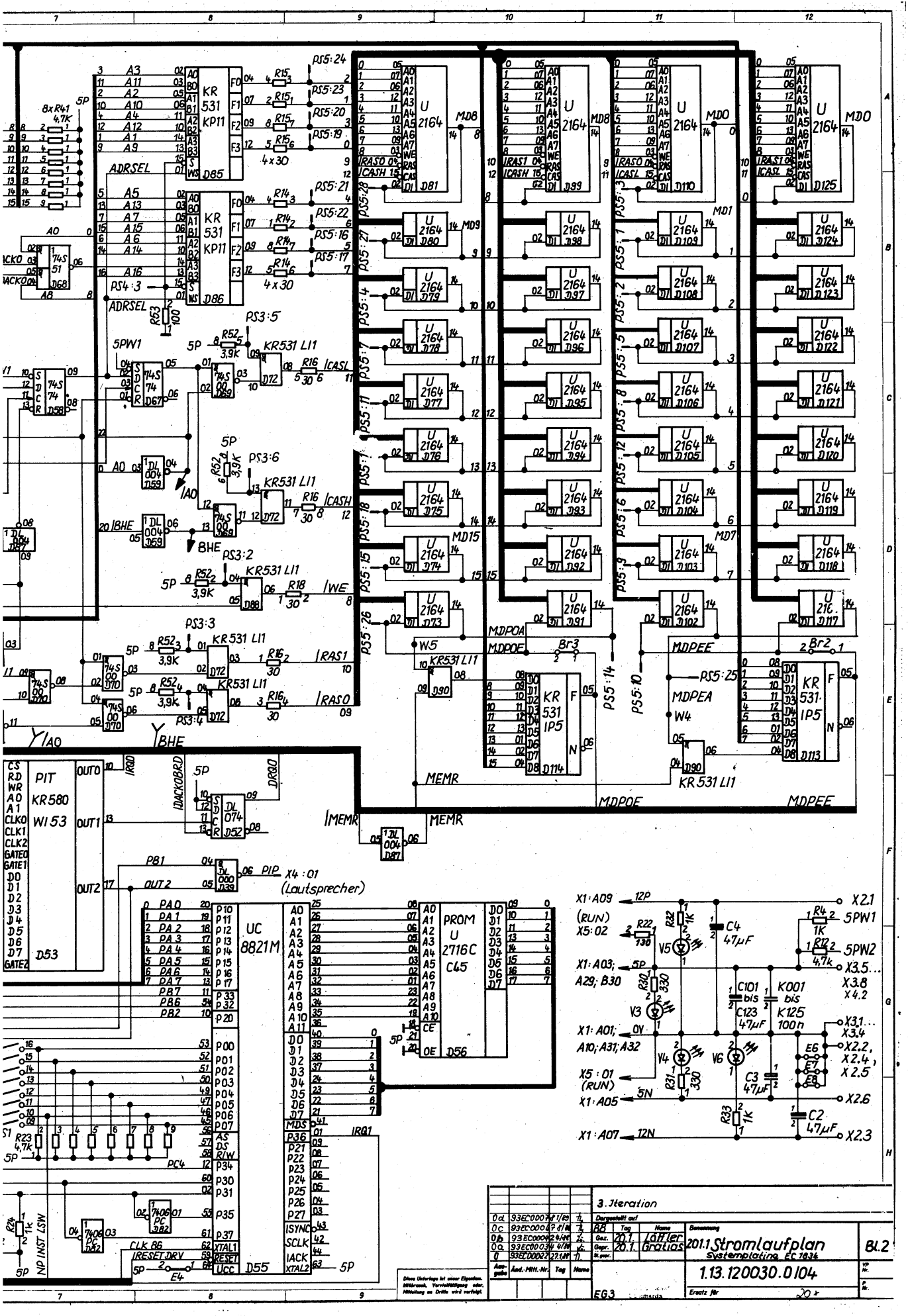
KR 531 KP11
U 2164
KR 531 IP5
PIT KR580 WI53
UC 8821M
PROM U 2716C C45
ADRSEL
MDPOA
MDPOE
MDPEE
MDPEA
MEMR
IRQ0
IRQ1
(Lautsprecher)
(RUN)
3. Iteration
201.1 Stromlaufplan
Systemplatine EC 1834
1.13.120030.0104
BL.2
Laffer
Gratias